Mehr Produkte finden Sie in unserem Katalog!

Art. 660 110

Pavillon Ibiza 42-A

42 mm / 336x336 cm / 9,3 m²

Ibiza 42-A mit zwei Zusatzfenstern

DIMENSIONEN

Bohlenstärke	42 mm
Innenmaß	327x327 cm
Sockelmaß	336x336 cm
Gesamtmaß	396x396 cm
Grundfläche	9,3 m²
Rauminhalt	24,0 m³
Firsthöhe	327 cm
Seitenwandhöhe	197 cm
Dachüberstand uml.	30 cm

DACH

Dachneigung	32°
Dachfläche	13,9 m²
Dachbretter	19 mm

TÜR/ FENSTER

Doppeltür	120x182,7 cm
Doppelfenster (2 Stück, Ausstell)	93x126,5 cm

FUSSBODEN

Fußbodenbretter	21 mm

VERPACKUNG

Paketabmessung	238x165x128 cm
Paketgewicht	690 kg

ZUBEHÖR (zzgl.)

Dachhaube 8-eckig
9 VE Dachschindeln Biberschwanz
Dachrinne
Kunststoff 492B anthrazit
Austauschfenster gegen Wandelement
Weiteres Zubehör finden Sie im Katalog

Grundriss

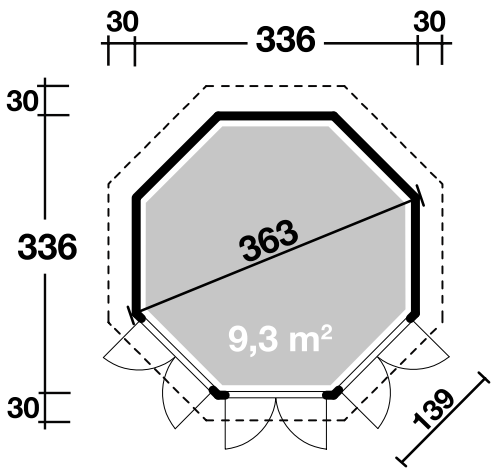

Weitere Informationen finden Sie unter: **www.finnhaus.de** oder im aktuellen Katalog.
Technische Änderungen, Druckfehler und Irrtümer vorbehalten.

© 02.2020 WOLFF FINNHAUS